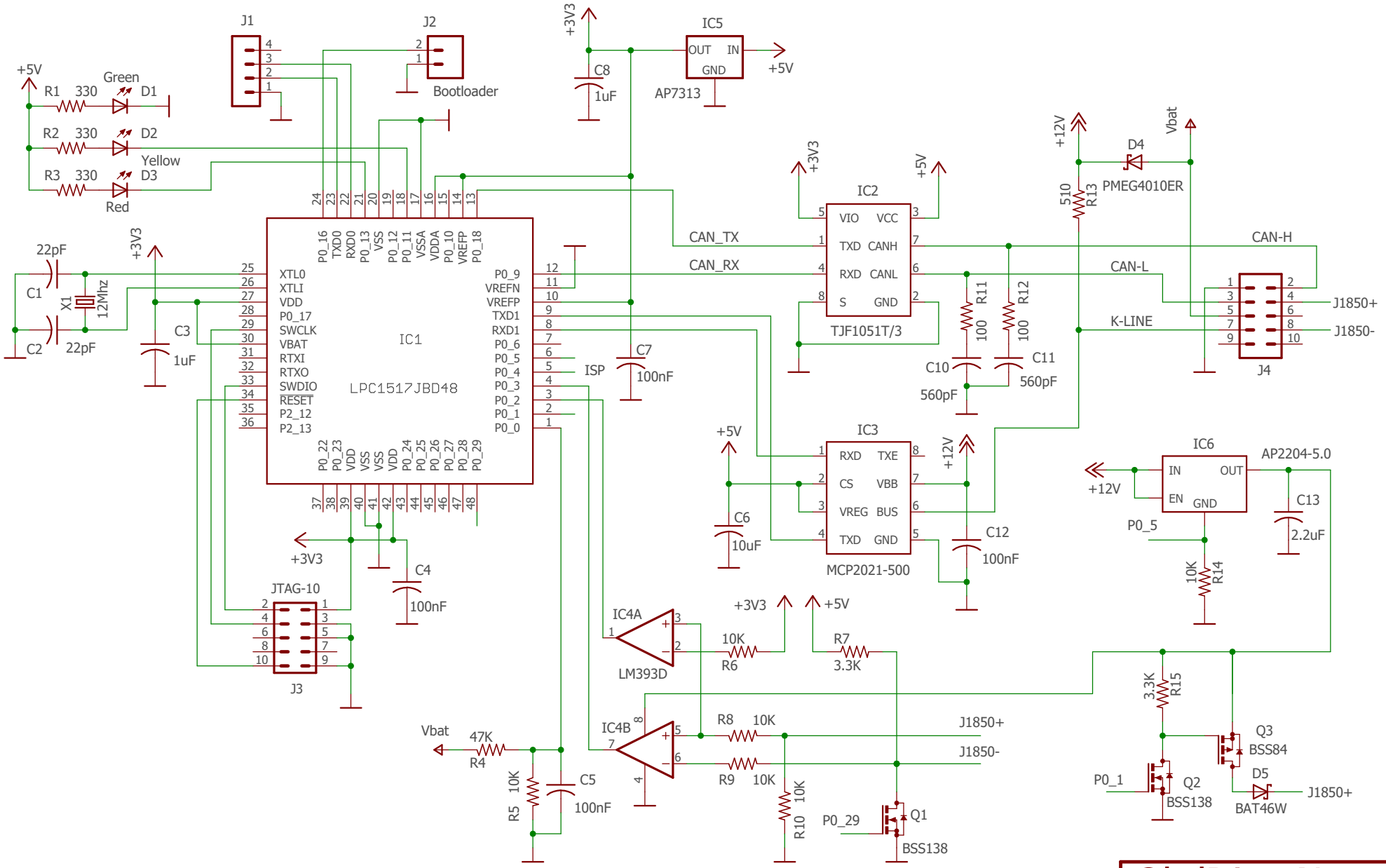

ObdDiag.Net

AllPro

4/7/2017 1:31 PM

1/1